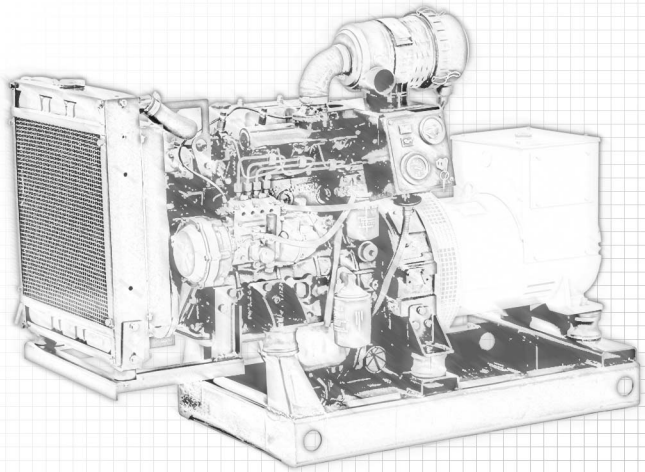

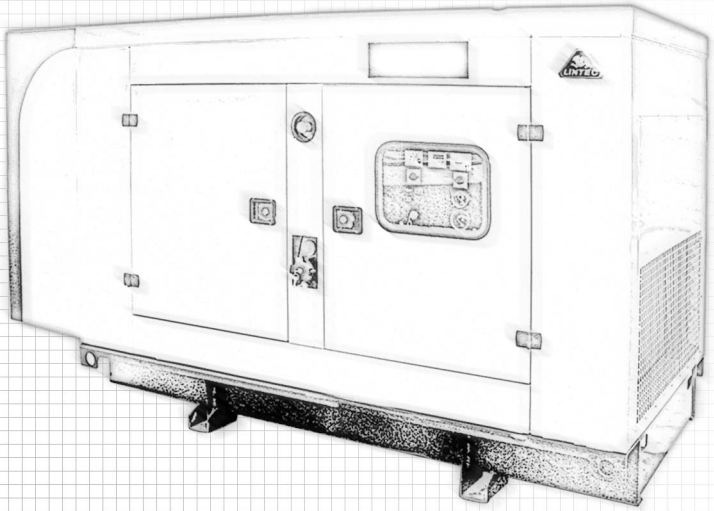

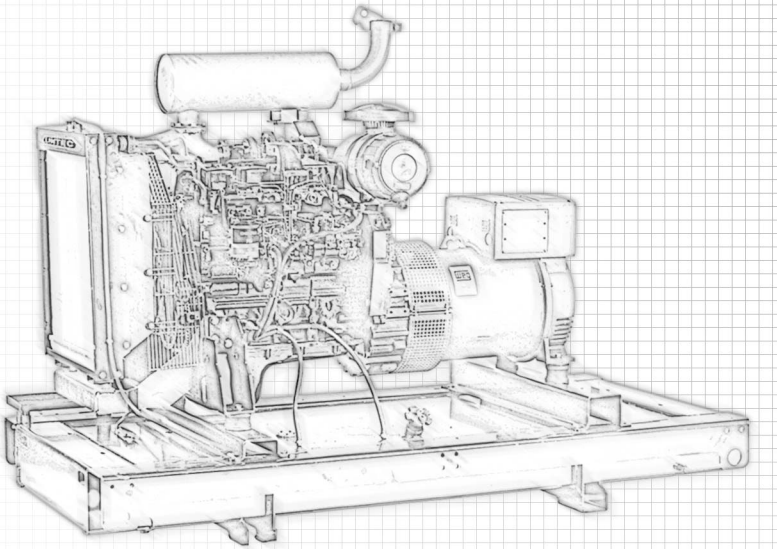

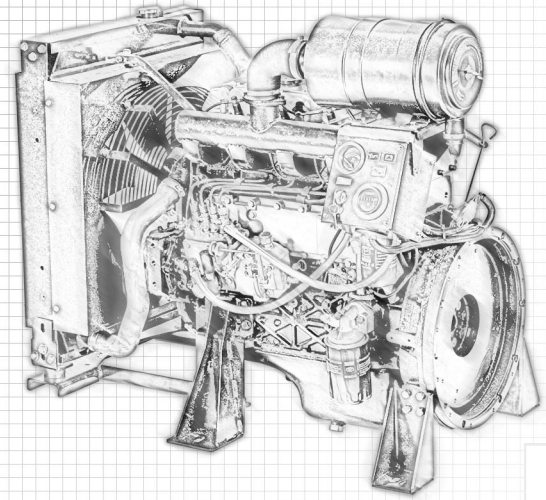

LINTEC

UMA EMPRESA DO GRUPO AGRALE

4LDG2200Y

Modo De Refrigeração:	ÁGUA
Potência Nb(NBR 6396/ISO 3046) CV/kW/r.p.m:	27/20/1800
Ciclo:	4 tempos
Número De Cilindros:	04
Cilindrada (cm³):	2200
Taxa De Compressão:	18
Capacidade Do Cárter (litros):	6,0
Capacidade Do Tanque De Combustível (litros):	Opcional 39L

Consumo De Combustível Em L/h - 75% Carga:	5,0
Sistema De Partida:	ELÉTRICA
Sistema De Injeção:	DIRETA
Peso A Seco, Versão Standard (kg):	205
Comprimento (mm):	692
Altura (mm):	675
Largura (mm):	492
Acoplamento:	Monobloco SAE 4/ 7,5"

OBSERVAÇÕES:

www.lintecmotores.com.br

BR 116, nº 15104 B - CEP: 95059-520
Caxias do Sul - RS - Tel.: (54) 3229.0123 - (54) 3238.8000

O presente folheto serve meramente como informativo ilustrativo do produto, estando a Lintec, ou o proponente , aptos a ofertar seus produtos com características ou opcionais diferentes dos aqui informados, valendo para tanto, como documento definitivo para oferta, a Proposta Comercial firmada pelo representante legal da empresa ofertante.